Geruchverschluss 1 1/4" - Chrom gebürstet

IMO

10 060 780

- Rosette 78 x 78 mm

Passt zu: IMO, MEM, CL.1, CYO

Chrom gebürstet	10 060 780-93
Chrom	10 060 780-00
Platin gebürstet	10 060 780-06
Platin	10 060 780-08
Dark Chrome	10 060 780-19
Messing gebürstet (23kt Gold)	10 060 780-28
Schwarz matt	10 060 780-33
Champagne gebürstet (22kt Gold)	10 060 780-46
Champagne (22kt Gold)	10 060 780-47
Dark Platinum gebürstet	10 060 780-99

Geruchverschluss 1 1/4" - Chrom gebürstet

IMO

10 060 780

mm [inches]

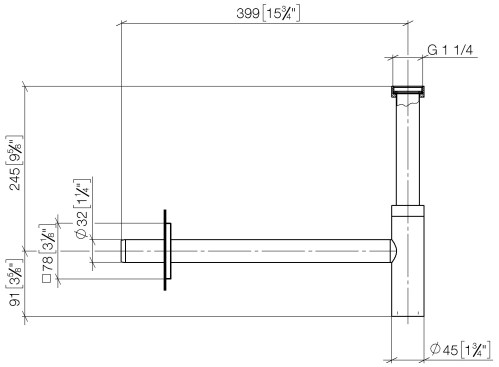

Geruchverschluss 1 1/4" - Chrom gebürstet

IMO

10 060 780

Ersatzteile für die anderen Oberflächenvarianten finden Sie hier: Chrom

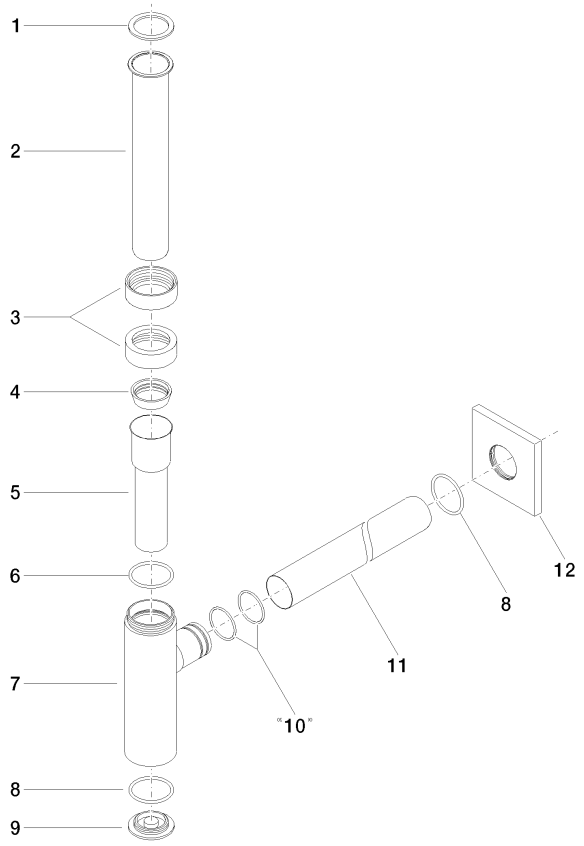

Ersatzteilstückliste

Nr.	Artikelnummer	Benennung	Verbaumenge	Lieferzeit
1	09 14 20 060 90	Dichtung	1	2
2	09 28 23 007-93	Rohr	1	20
3	09 23 30 022-93	Mutter	2	20
4	09 14 03 015 90	Dichtung	1	2
5	09 28 23 019-93	Rohr	1	-
	Ersatzteil nicht mehr bestellbar, bitte bestellen Sie den Nachfolgeartikel			
6	09 14 10 149 90	Dichtung	1	2
7	04 11 01 045 00-93	Gehaeuse	1	20
8	09 14 10 148 90	Dichtung	2	2
9	09 21 02 004-93	Deckel	1	20
10	09 14 10 112 90	Dichtung	2	2
11	09 28 23 018-93	Rohr	1	20
12	09 27 78 021-93	Rosette	1	60